CATÁLOGO 2016

depósitos

acumuladores

interacumuladores

trabajos acero inox

SANINOX 1-ESP art. S1ESP

Interacumulador con intercambiador fijo

ACERO INOX AISI 316L

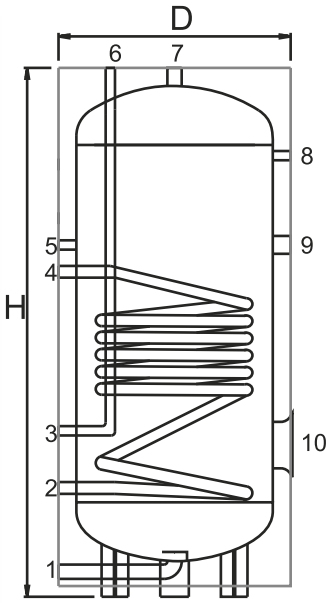

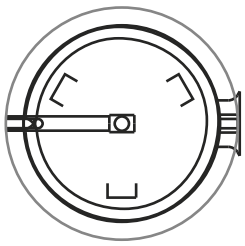

1-alimentación/vaciado
2-salida intercambiador
3-vaciado condensación sonda
4-entrada intercambiador
5-recirculación
6-vaina para sonda
7-uso/consumo
8-conexión panel de control
9-resistencia eléctrica
10-boca de inspección

Diámetro conexiones

	200	300	500	750	1000	1250	1500	2000	3000
1	1”	1”	1”	1”1/4	1”1/4	1”1/4	1”1/2	1”1/2	1”1/2
2	1”	1”	1”	1”1/4	1”1/4	1”1/4	1”1/4	1”1/4	1”1/4
4	1”	1”	1”	1”1/4	1”1/4	1”1/4	1”1/4	1”1/4	1”1/4
5	1/2”	1/2”	1/2”	1/2”	1/2”	1/2”	1/2”	1/2”	1/2”
6	1/2”	1/2”	1/2”	1/2”	1/2”	1/2”	1/2”	1/2”	1/2”
7	1”	1”	1”	1”1/4	1”1/4	1”1/4	1”1/2	1”1/2	1”1/2
8	1/2”	1/2”	1/2”	1/2”	1/2”	1/2”	1/2”	1/2”	1/2”
9	1”1/4	1”1/4	1”1/4	1”1/2	1”1/2	1”1/2	1”1/2	1”1/2	1”1/2
10	186	186	186	186	480	480	480	480	480

El interacumulador Saninox 1 está provisto de un intercambiador fijo de gran superficie, gracias a su alta potencialidad es el ideal para la producción de agua caliente sanitaria. El intercambiador llega hasta la parte más baja del interacumulador calentando así una mayor cantidad de agua, almacenándola a una temperatura superior a 70ºC y, al mismo tiempo, eliminando los riesgos de formación de bacterias (legionela). La boca de inspección permite limpiar el interacumulador y, eventualmente, insertar una segunda resistencia eléctrica (conexión opcional). Bajo pedido el interacumulador puede ser suministrado con panel de control completo de termómetro y termostato.
De 600 a 1.000 litros, en el fondo inferior, se instala una práctica bandeja en acero inox que facilita el movimiento del interacumulador y permite recoger la posible condensación.

Este producto está fabricado conforme al Artículo 3.3 de la normativa 97/23/CE (P.E.D.), no necesita por tanto que esté marcado CE.

Aislamiento:

Poliuretano expandido flexible espesor 50mm, + SKAY

Características:
Material: **acero inox AISI 316L**
Versión: vertical
Presión de ejercicio: 8 bar
Presión de prueba: 12 bar
Garantía: 8 años

Boca de inspección

Panel de control (opcional)

CAPACIDAD	u.m.	200	300	500	750	1000	1250	1500	2000	3000
SUPERFICIE INTERC.	m^2	1.00	1,28	1,91	2,54	3.20	4,00	4,80	5,40	8,00
CAPACIDAD INTERC.	lt.	5.40	8.90	13.30	22.00	29.00	29.00	36.50	44.00	58.50
DIÁMETRO (D)	mm	440	500	600	800	800	950	950	1100	1250
ALTURA (H)	mm	1560	1770	1900	1890	2140	2010	2460	2500	2820
POT. INTERCAMBIO	Kw	49	55	83	96	131	131	166	199	269
PRODUCCIÓN	lt/h	1200	1367	2055	2364	3231	3231	4102	4926	6650

Producción agua caliente sanitaria de 10º a 45º con primario de 80º a 70ºC y acumulación a 60ºC

Bassi S.r.l. se reserva modificar y mejorar los productos presentados en este catálogo en cualquier momento. Para informaciones y actualizaciones, consultar nuestra página, o contactar con nuestro departamento comercial en el número de teléfono 93 732 30 22.

SANINOX 1-2

Interacumulador con doble intercambiador fijo

S1 S2

ACERO INOX AISI 316L

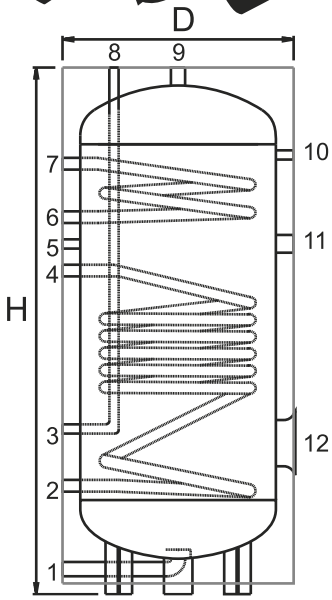

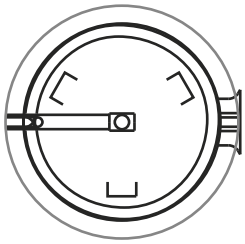

1-alimentación/vaciado
2-salida intercambiador
3-vaciado condensación sonda
4-entrada intercambiador
5-recirculación
6-salida intercambiador integrado
7-entrada intercambiador integrado
8-vaina para sonda
9-uso/consumo
10-conexión panel de control
11-resistencia eléctrica
12-boca de inspección 130mm

Diámetro conexiones

	200	300	400	500	600	750	1000	1250	1500	2000	3000
1	1”	1”	1”	1”	1”	1”1/4	1”1/4	1”1/4	1”1/2	1”1/2	1”1/2
2	1”	1”	1”	1”	1”	1”1/4	1”1/4	1”1/4	1”1/4	1”1/4	1”1/4
4	1”	1”	1”	1”	1”	1”1/4	1”1/4	1”1/4	1”1/4	1”1/4	1”1/4
5	1/2”	1/2”	1/2”	1/2”	1/2”	1/2”	1/2”	1/2”	1/2”	1/2”	1/2”
6	1”	1”	1”	1”	1”	1”1/4	1”1/4	1”1/4	1”1/4	1”1/4	1”1/4
7	1”	1”	1”	1”	1”	1”1/4	1”1/4	1”1/4	1”1/4	1”1/4	1”1/4
8	1/2”	1/2”	1/2”	1/2”	1/2”	1/2”	1/2”	1/2”	1/2”	1/2”	1/2”
9	1”	1”	1”	1”	1”	1”1/4	1”1/4	1”1/4	1”1/2	1”1/2	1”1/2
10	1/2”	1/2”	1/2”	1/2”	1/2”	1/2”	1/2”	1/2”	1/2”	1/2”	1/2”
11	1”1/4	1”1/4	1”1/4	1”1/4	1”1/4	1”1/2	1”1/2	1”1/2	1”1/2	1”1/2	1”1/2

Los interacumuladores Saninox 1 y 2 están provistos de uno o dos intercambiadores fijos de gran superficie. Gracias a su alta potencialidad son los ideales para la producción de agua caliente sanitaria. En su versión S2 el doble intercambiador permite usar, además de la caldera, una fuente de energía alternativa. El intercambiador inferior llega hasta la parte más baja del interacumulador calentando así una mayor cantidad de agua, almacenándola a una temperatura superior a 70ºC y, al mismo tiempo, eliminando los riesgos de formación de bacterias (legionela). La boca de inspección permite limpiar el interacumulador y, eventualmente, insertar una segunda resistencia eléctrica (conexión opcional). Bajo pedido el interacumulador puede ser suministrado con panel de control completo de termómetro y termostato. De 600 a 1.000 litros, en el fondo inferior, se instala una práctica bandeja en acero inox que facilita el movimiento del interacumulador y permite recoger la posible condensación.

Este producto está fabricado conforme al Artículo 3.3 de la normativa 97/23/CE (P.E.D.), no necesita por tanto que esté marcado CE.

Aislamiento:
De 200 a 500 litros espuma de poliuretano expandido rígido exento CFC y HCFC, auto extinguible según norma ISO 3582 (clase B2 DIN 4102), espesor 50 mm; de 600 a 3.000 litros coquillas de poliuretano expandido rígido exento CFC y HCFC, auto extinguible según norma ISO 3582 (clase B2 DIN 4102), espesor 70 mm. Revestimiento en PVC acoplado. Opcional revestimiento en aluminio gofrado.

Características:
Material: **acero inox AISI 316L**
Versión: vertical
Presión de ejercicio: 8 bar
Presión de prueba: 12 bar
Garantía: 8 años

Boca de inspección

Panel de control (opcional)

S1-S2

CAPACIDAD	u.m.	200	300	400	500	600	750	1000	1250	1500	2000	3000
SUPERFICIE INTERC.	m^2	1.00	1.27	1.27	2.00	2.00	2.40	3.20	3.20	4.00	4.80	6.40
CAPACIDAD INTERC.	lt.	5.40	8.90	8.90	13.30	13.30	22.00	29.00	29.00	36.50	44.00	58.50
POT INTERCAMBIO	Kw	49	55	55	83	83	96	131	131	166	199	269
PRODUCCIÓN	lt/h	1200	1367	1367	2055	2055	2364	3231	3231	4102	4926	6650

S2

SUPERFICIE INTEGR.	m^2	0 50	0 50	0 65	1 00	1 00	1 20	1 20	1 60	1 60	2 00	2 40
CAPACIDAD INTEGR.	lt.	2.70	2.70	4.50	6.70	6.70	11.00	11.00	14.60	14.60	18.30	22.00
POT INTERCAMBIO	Kw	19	19	22	45	45	49	49	56	56	77	89
PRODUCCIÓN	lt/h	417	417	483	980	980	1048	1048	1205	1205	1670	1917
DIAMETRO (D)	mm	440	500	600	600	650	800	800	950	950	1100	1250
ALTURA (H)	mm	1560	1770	1650	2000	2000	1890	2140	2010	2460	2500	2820

Producción agua caliente sanitaria de 10º a 45º con primario de 80º a 70ºC y acumulación a 60ºC

Bassi S.r.l. se reserva modificar y mejorar los productos presentados en este catálogo en cualquier momento. Para informaciones y actualizaciones, consultar nuestra página, o contactar con nuestro departamento comercial en el número de teléfono 93 732 30 22.

CABRIO art. CB/CM

Interacumulador rápido sobre suelo o mural

VERSIÓN SUELO

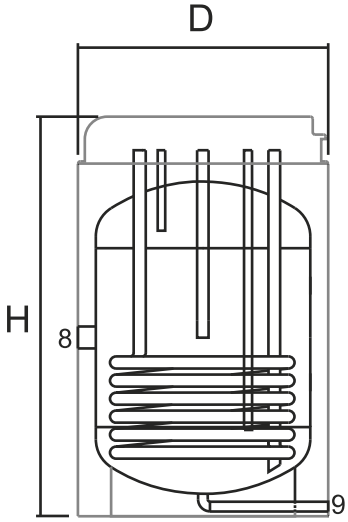

VERSIÓN MURAL

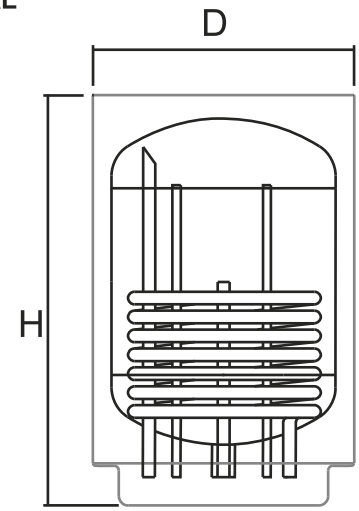

1 - entrada intercambiador 3/4”
2 - salida intercambiador 3/4”
3 - entrada agua fría 3/4”
4 - salida agua fría 3/4”
5 - válvula de seguridad 1/2”
6 - sonda d. 17,9 mm
7 - sonda d. 10 mm
8 - resistencia eléctrica 1”1/2
9 - vaciado 1/2”
10 - recirculación

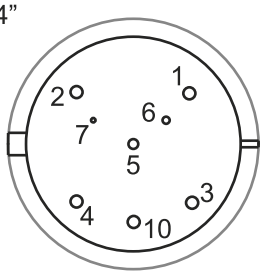

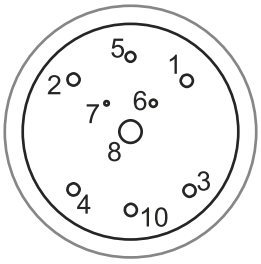

El interacumulador Cabrio está provisto de un intercambiador fijo ideal para la producción de agua caliente sanitaria. El intercambiador está en la parte más baja del interacumulador calentando así una mayor cantidad de agua, almacenándola a una temperatura superior a 60ºC, al mismo tiempo, eliminando riesgos de formación de bacterias (legionela). A través de su conexión, es posible insertar una resistencia eléctrica. Provisto de panel de control con termómetro y termostato. Disponible en la versión mural, con abrazaderas de sujeción, y en la versión de suelo.

Este producto es conforme al Artículo 3.3 de la normativa 97/23/CE (PED), por lo cual no necesita el marcado CE.

Aislamiento:
Poliuretano expandido rígido exento CFC y HCFC, autoextinguible según norma ISO 3582 (clase B2 DIN 4102), espesor 40 mm – revestimiento en chapa prebarnizada.

Características:
Material: **acero inox AISI 316L**
Versión: vertical
Presión de ejercicio: 8 bar
Presión de prueba: 12 bar
Garantía: 8 años

CAPACIDAD	u.m.	100	125	150*
SUPERFICIE INTERC.	m2	0.51	0.76	1.02
CAPACIDAD INTERC.	lt.	1.9	2.8	3.8
POTENCIA INTERC.	Kw	18	27	38
PRODUCCIÓN	lt/h	428	667	917
DIÁMETRO CON AISL.	mm	560	560	560
ALTURA CON AISL.	mm	835	1035	1185

Producción ACS de 10 a 45 ºC con primario de 80 a 70ºC y acumulación a 60ºC

** Solo versión suelo*

Bassi S.r.l. se reserva modificar y mejorar los productos presentados en este catálogo en cualquier momento. Para informaciones y actualizaciones, consultar nuestra página, o contactar con nuestro departamento comercial en el número de teléfono 93 732 30 22.

BOX
Interacumulador doble envolvente

1 - salida primario
2 - alimentación
3 - resistencia eléctrica (opcional)
4 - entrada primario
5 - uso
6 - termómetro

Diámetro conexiones

	100	150	200	300
1-2-3-4-5	1”	1”	1”	1”1/4
6	1/2”	1/2”	1/2”	1/2”

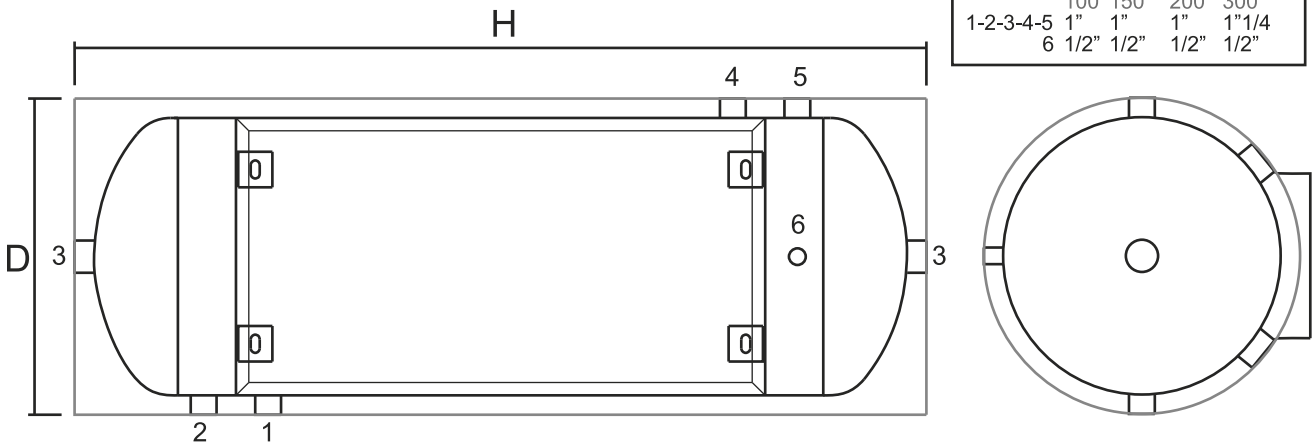

El interacumulador de doble envolvente está indicado para la producción y acumulación de agua caliente sanitaria. El intercambio viene a través de un doble envolvente interno, reforzado por adecuados nervios, por donde circula el fluido proveniente de la caldera. El interacumulador está provisto de abrazaderas de sujeción mural que permiten instalarlo sea en posición vertical u horizontal.

IMPORTANTE: al instalarlo, cargar siempre antes el lado sanitario y posteriormente el lado caldera.

Este producto es conforme al Artículo 3.3 de la normativa 97/23/CE (PED), por lo cual no necesita el marcado CE.

Aislamiento:
Poliuretano expandido rígido exento CFC y CFC, auto extinguible según norma ISO 3582 (clase B2 DIN 4102), espesor 30 mm, revestimiento en PVC.

Características:
Material: **acero inox AISI 316L**
Versión: vertical y horizontal
Presión de ejercicio lado sanitario: 6 bar
Presión de ejercicio lado caldera: 3 bar
Garantía: 8 años

CAPACIDAD	u.m.	100	150	200	300
SUPERFICIE DE INTERC.	m2	0.6	0.9	1.2	1.4
PESO	Kg	38	50	60	75
POT. INTERCAMBIO	Kw	9.3	14.0	18.6	22.0
PRODUCCIÓN	lt/h	170	250	340	400
DIÁMETRO CON AISL.	mm	460	510	510	610
ALTURA CON AISL.	mm	1010	1100	1350	1390

Producción ACS de 10 a 45ºC con primario de 80 a 70ºC y acumulación a 60ºC.

Bassi S.r.l. se reserva modificar y mejorar los productos presentados en este catálogo en cualquier momento. Para informaciones y actualizaciones, consultar nuestra página, o contactar con nuestro departamento comercial en el número de teléfono 93 732 30 22.

INTERACUMULADOR
con intercambiador extraíble

ACERO INOX AISI 316L

art. BF

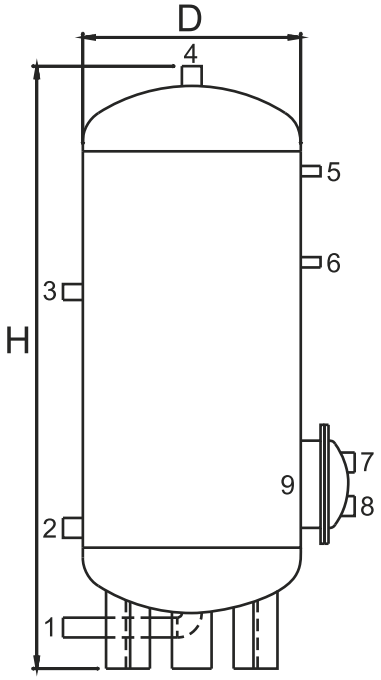

1-alimentación/vaciado
2-alimentación
3-recirculación
4-uso
5-termómetro
6-resistencia eléctrica
7-entrada primario
8-salida primario
9 - boca de inspección

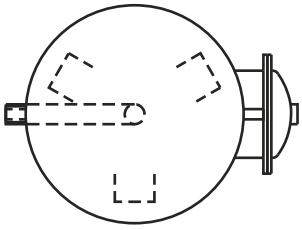

Este interacumulador está provisto de un intercambiador extraíble de haz de tubos. La ventaja de este tipo de intercambiador consiste en la posibilidad de sustituir en caso de desgaste, rotura o aumento de necesidades. Es el indicado en caso de uso intensivo del intercambiador.

Este producto es fabricado conforme al Artículo 3.3 de la normativa 97/23/CE (P.E.D.), no necesita por tanto que esté marcado CE.

Aislamiento:
Poliuretano expandido flexible espesor 50 mm, revestimiento en PVC, o coquillas de poliuretano expandido rígido exento CFC y HCFC, auto extinguible según norma ISO 3582 (clase B2 DIN 4102). Opcional revestimiento en aluminio gofrado.

Características:
Material: acero inox AISI 316L
Versión: vertical y horizontal
Presión de ejercicio: 8 bar
Presión de prueba: 12 bar
Garantía: 8 años

Diámetro conexiones

	200	300	500	800	1000	1500	2000	2500	3000	4000	5000
1	1”	1”	1”	1”1/4	1”1/4	1”1/2	2”	2”	2”	2”1/2	2”1/2
2	1”	1”	1”	1”1/4	1”1/4	1”1/2	2”	2”	2”	2”1/2	2”1/2
3	3/4”	3/4”	3/4”	3/4”	3/4”	1”	1”	1”	1”	1”	1”
4	1”	1”	1”	1”1/4	1”1/4	1”1/2	2”	2”	2”	2”1/2	2”1/2
5	1/2”	1/2”	1/2”	1/2”	1/2”	1/2”	1/2”	1/2”	1/2”	1/2”	1/2”
6	1”1/4	1”1/4	1”1/4	1”1/4	1”1/4	1”1/4	1”1/4	1”1/4	1”1/4	1”1/4	1”1/4
7-8	1”	1”	1”	1”	1”1/4	1”1/4	1”1/4	1”1/4	1”1/4	1”1/4	1”1/4
9	220	220	220	220	300	300	300	300	300	350	350

CAPACIDAD	u.m.	200	300	500	800	1000	1500	2000	2500	3000	4000	5000
SUPERFICIE INTERC.	m^2	0.50	0.75	1.00	1.50	2.00	3.00	4.00	5.00	6.00	8.00	10.00
CAPACIDAD INTERC.	lt.	4	6	7	9	10	14	18	22	24	35	40
POT. INTERCAMBIO	Kw	12	14	20	43	51	88	128	182	226	297	395
PRODUCCIÓN	lt/h	298	351	500	1057	1256	2182	3158	4510	5603	7356	9783
DIÁMETRO (D)	mm	450	550	600	790	800	1000	1200	1200	1250	1400	1600
ALTURA (H)	mm	1420	1460	1900	1870	2140	2140	2230	2480	2750	2830	2860

Producción agua caliente sanitaria de 10º a 45º con primario de 80º a 70ºC y acumulación a 60ºC

Bassi S.r.l. se reserva modificar y mejorar los productos presentados en este catálogo en cualquier momento. Para informaciones y actualizaciones, consultar nuestra página, o contactar con nuestro departamento comercial en el número de teléfono 93 732 30 22.

INTERACUMULADOR
solar y solar integrado
art. BS/BST

ACERO INOX AISI 316L

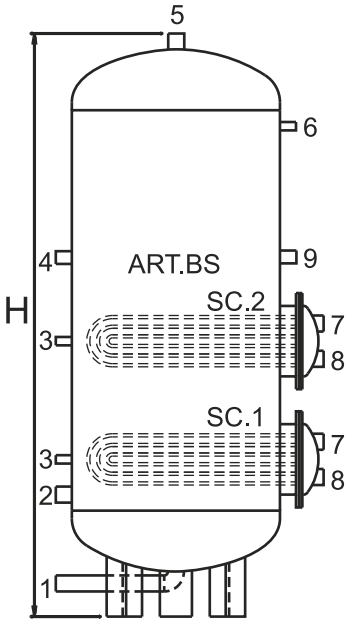

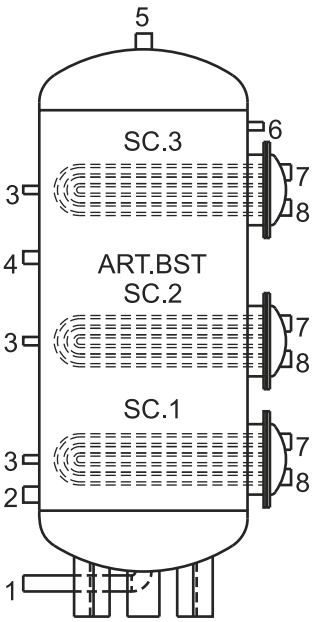

1 - alimentación / vaciado
2 - alimentación
3 - sonda
4 - recirculación
5 - uso
6 - termómetro
7 - entrada primario
8 - salida primario
9 - resistencia eléctrica

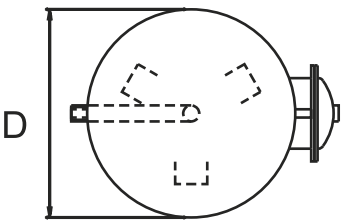

Este interacumulador está provisto de uno o más intercambiadores extraíbles de haz de tubos. El intercambiador principal tiene una superficie mayor para el uso en una instalación solar. La posible integración permite de acoplar al fluido convector proveniente de la caldera. Para las capacidades superiores a 800 litros aconsejamos la protección catódica permanente (opcional bajo pedido).

Este producto es conforme al Artículo 3.3 de la normativa 97/23/CE (PED), por lo cual no necesita el marcado CE.

Aislamiento:
Poliuretano expandido flexible espesor 50 mm, revestimiento en PVC, o coquillas de poliuretano expandido rígido exente CFC y HCFC, auto extinguible según norma ISO 3582 (clase B2 DIN 4102). Opcional revestimiento en aluminio gofrado.

Características:
Material: **acero inox AISI 316L**
Versión: vertical
Presión de ejercicio: 8 bar
Presión de prueba: 12 bar
Garantía: 8 años

Diámetro conexiones

	200	300	500	800	1000	1500	2000	2500	3000	4000	5000
1	1”	1”	1”	1”1/4	1”1/4	1”1/2	2”	2”	2”	2”1/2	2”1/2
2	1”	1”	1”	1”1/4	1”1/4	1”1/2	2”	2”	2”	2”1/2	2”1/2
3	3/4”	3/4”	3/4”	3/4”	3/4”	3/4”	3/4”	3/4”	3/4”	3/4”	3/4”
4	3/4”	3/4”	3/4”	3/4”	3/4”	3/4”	1”	1”	1”	1”	1”
5	1”	1”	1”	1”1/4	1”1/4	1”1/2	2”	2”	2”	2”1/2	2”1/2
6	1/2”	1/2”	1/2”	1/2”	1/2”	1/2”	1/2”	1/2”	1/2”	1/2”	1/2”
7-8	1”	1”	1”1/4	1”1/4	1”1/4	1”1/4	1”1/4	1”1/4	1”1/4	1”1/4	1”1/4
9	1”1/4	1”1/4	1”1/4	1”1/4	1”1/4	1”1/4	1”1/4	1”1/4	1”1/4	1”1/4	1”1/4

ART. BS

CAPACIDAD	u.m.	200	300	500	800	1000	1500	2000	2500	3000	4000	5000
SUPERFICIE INTERC.1	m^2	1	2	3	4	5	7	4	5	6	8	10
SUPERFICIE INTERC.2	m^2	-	-	-	-	-	-	4	5	6	8	10
DIÁMETRO (D)	mm	440	500	600	800	800	950	1100	1100	1250	1400	1600
ALTURA (H)	mm	1560	1770	1900	1890	2140	2410	2450	2750	2770	2830	2890

Producción ACS de 10 a 45ºC con primario de 80 a 70ºC y acumulación a 60ºC

ART. BST

CAPACIDAD	u.m.	200	300	500	800	1000	1500	2000	2500	3000	4000	5000
SUPERFICIE INTERC.1	m^2	1	2	3	4	5	7	4	5	6	8	10
SUPERFICIE INTERC.2	m^2	0.5	0.5	0.75	0.75	1	1.5	4	5	6	8	10
SUPERFICIE INTERC.3	m^2	-	-	-	-	-	-	2	3	3	4	5
DIÁMETRO (D)	mm	440	500	600	800	800	950	1100	1100	1250	1400	1600
ALTURA (H)	mm	1560	1770	1900	1890	2140	2410	2450	2750	2770	2830	2890

Producción ACS de 10 a 45ºC con primario de 80 a 70ºC y acumulación a 60ºC

Bassi S.r.l. se reserva modificar y mejorar los productos presentados en este catálogo en cualquier momento. Para informaciones y actualizaciones, consultar nuestra página, o contactar con nuestro departamento comercial en el número de teléfono 93 732 30 22.

PUFFER P2/P3

con intercambiador fijo e interacumulador

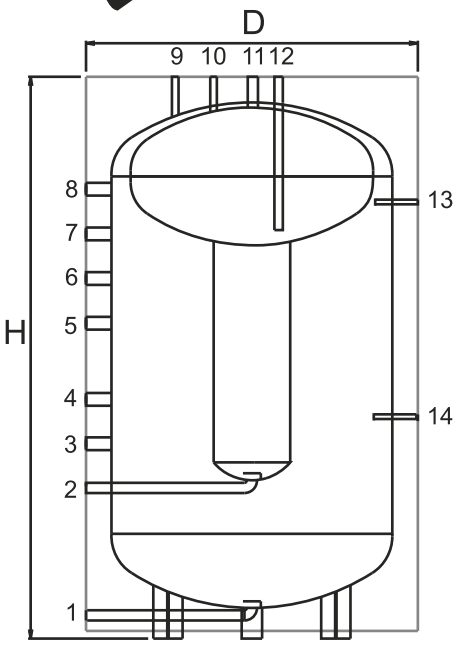

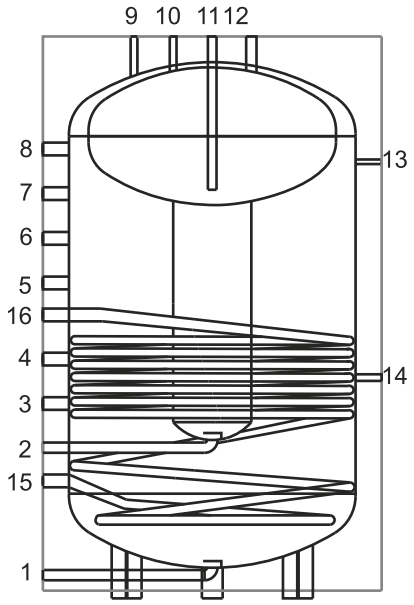

1 alimentación / vaciado
2 entrada agua fría sanitaria
3 retorno caldera
4 entrada caldera
5 retorno inst. calefacción
6 retorno caldera
7 salida inst. calefacción
8 salida caldera
9 purgador
10 válvula de seguridad
11 uso
12 recirculación
13 sonda
14 sonda
15 retorno intercambiador
16 salida intercambiador

ART. P2 **PUFFER 2**
Se trata de un acumulador térmico utilizado para el almacenamiento de agua caliente proveniente de la caldera o de otras fuentes, con un interacumulador en su interior para la producción de agua caliente sanitaria.

ART. P3 **PUFFER 3**
Se trata de un acumulador térmico usado para el almacenamiento de agua caliente proveniente de la caldera o de otras fuentes, con un interacumulador en su interior, para la producción de agua sanitaria. Está además provisto de un intercambiador rápido para el uso de fuentes alternativas (ej.: la instalación solar).

Este producto es conforme al Artículo 3.3 de la normativa 97/23/CE (PED), por lo cual no necesita el marcado CE.

Diámetro conexiones

	500	800	1000	1250	1500	2000
1	3/4”	3/4”	3/4”	3/4”	3/4”	3/4”
2	1”	1”	1”	1”	1”	1”1/4
3	1”	1”1/4	1”1/4	1”1/4	1”1/4	1”1/4
4	1”	1”1/4	1”1/4	1”1/4	1”1/4	1”1/4
5	1”	1”1/4	1”1/4	1”1/4	1”1/4	1”1/4
6	1”	1”1/4	1”1/4	1”1/4	1”1/4	1”1/4
7	1”	1”1/4	1”1/4	1”1/4	1”1/4	1”1/4
8	1”	1”1/4	1”1/4	1”1/4	1”1/4	1”1/4
9	1/2”	1/2”	1/2”	1/2”	1/2”	1/2”
10	1/2”	1/2”	1/2”	1/2”	1/2”	1/2”
11	3/4”	1”	1”	1”	1”	1”
12	3/4”	3/4”	3/4”	3/4”	3/4”	3/4”
13	1/2”	1/2”	1/2”	1/2”	1/2”	1/2”
14	1/2”	1/2”	1/2”	1/2”	1/2”	1/2”
15	1”	1”1/4	1”1/4	1”1/4	1”1/4	1”1/4
16	1”	1”1/4	1”1/4	1”1/4	1”1/4	1”1/4

Aislamiento:
Coquillas de poliuretano expandido rígido exente CFC y CFC, auto extinguible según norma ISO 3582 (clase B2 DIN 4102). Revestimiento en PVC acoplado. Opcional revestimiento en aluminio gofrado.

IMPORTANTE: al instalarlo, cargar siempre antes el lado sanitario.

Características:
Material: **acero inox AISI 316L**
Versión: vertical
Presión de ejercicio: 6 bar
Presión de prueba: 9 bar
Garantía: 8 años

CAPACIDAD	u.m.	500	800	1000	1250	1500	2000
CAP. INTERAC. INT.	lt.	180	230	250	250	300	400
SUPERFICIE INTERC.*	m^2	2.00	2.50	3.20	3.20	4.00	4.80
CAPACIDAD INTERC.*	lt.	13.3	22.0	29.0	29.0	36.5	44.0
POT. INTERC.*	Kw	83	96	131	131	166	269
DIÁMETRO (D)	mm	600/700	800/1000	800/1000	950/1130	950/1130	1100/1280
ALTURA (H)	mm	1900	2050	2300	2010	2460	2500

Producción ACS de 10 a 45ºC con primario de 80 a 70ºC y acumulación a 60ºC.

**Solo para Puffer 3*

Bassi S.r.l. se reserva modificar y mejorar los productos presentados en este catálogo en cualquier momento. Para informaciones y actualizaciones, consultar nuestra página, o contactar con nuestro departamento comercial en el número de teléfono 93 732 30 22.

ACUMULADOR térmico

ACERO INOX AISI 316L

art. AT

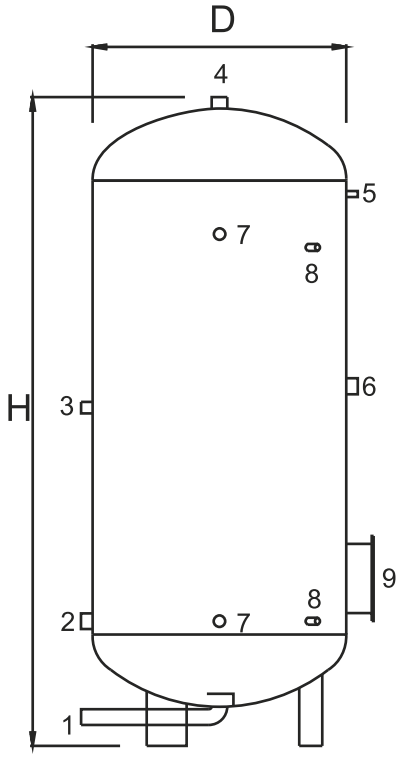

1 - vaciado
2 - alimentación
3 - recirculación
4 - uso
5 - termómetro
6 - resistencia eléctrica
7 - intercambiador
8 - ánodo corriente impresa (ACI)
9 - boca de inspección

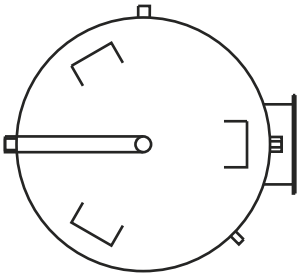

El acumulador térmico es usado para el almacenamiento de agua caliente sanitaria procedente, típicamente, de intercambiadores de placas. Es empleado en todos los casos en donde se necesita una reserva de agua caliente.

Este producto es conforme al Artículo 3.3. de la normativa 97/23/CE (PED), por lo cual no necesita el marcado CE.

Aislamiento:
Poliuretano expandido flexible espesor 50 mm, revestimiento en PVC, o coquillas de poliuretano expandido rígido exento de CFC y HCFC, auto extinguible según norma ISO 3582 (clase B2 DIN 4102). Opcional revestimiento en aluminio gofrado.

Características:
Material: acero inox AISI 316L
Versión: vertical y horizontal
Presión de ejercicio: 8 bar
Presión de prueba: 12 bar
Garantía 8 años

CAPACIDAD	u.m.	200	300	500	750	1000	1500	2000	2500	3000	3500	4000	5000
DIÁMETRO (D)	mm	450	550	600	790	800	1000	1200	1200	1250	1400	1400	1600
ALTURA (H)	mm	1420	1460	1900	1870	2140	2140	2230	2480	2750	2480	2830	2860

Diámetro conexiones. Boca de inspección diámetro interior (9)

	200	300	500	750	1000	1500	2000	2500	3000	4000	5000
1	1”	1”	1”	1”1/4	1”1/4	1”1/2	2”	2”	2”	2”1/2	2”1/2
2	1”	1”	1”	1”1/4	1”1/4	1”1/2	2”	2”	2”	2”1/2	2”1/2
3	1”	1”	1”	1”1/4	1”1/4	1”1/4	1”1/4	1”1/4	1”1/4	1”1/4	1”1/4
4	1”	1”	1”	1”1/4	1”1/2	2”	2”	2”	2”	2”1/2	2”1/2
5	1/2”	1/2”	1/2”	1/2”	1/2”	1/2”	1/2”	1/2”	1/2”	1/2”	1/2”
6	1”1/4	1”1/4	1”1/4	1”1/4	1”1/2	1”1/2	1”1/2	1”1/2	1”1/2	2”	2”
7	1”1/4	1”1/4	1”1/4	1”1/4	1”1/4	1”1/4	1”1/4	1”1/4	1”1/4	1”1/4	1”1/4
8	-	-	-	-	1/2”	1/2”	1/2”	1/2”	1/2”	1/2”	1/2”
9	-	-	300	350	400	400	400	400	400	400	400

Bassi S.r.l. se reserva modificar y mejorar los productos presentados en este catálogo en cualquier momento. Para informaciones y actualizaciones, consultar nuestra página, o contactar con nuestro departamento comercial en el número de teléfono 93 732 30 22.

DEPOSITO
Atmosférico para condensación

ACERO INOX AISI 316L

art. RC

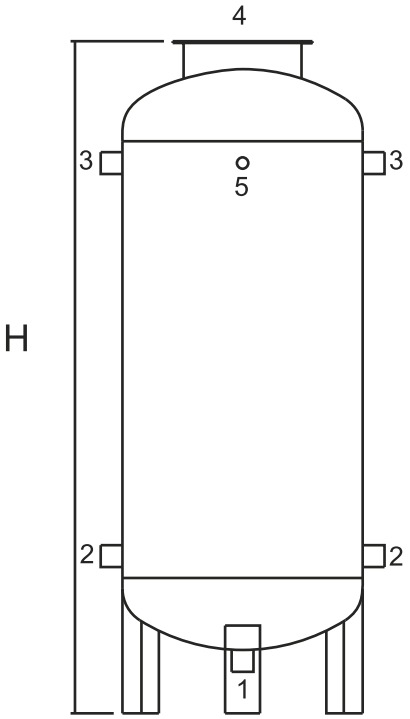

1 - vaciado
2 - uso
3 - alimentación
4 - boca de inspección
5 - termómetro

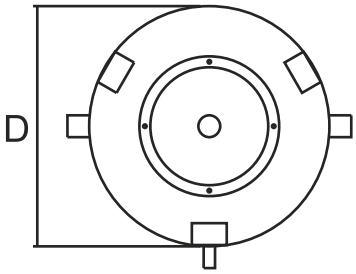

Diámetro conexiones

	200	300	500	800	1000	1500	2000	2500	3000	4000	5000
1	1”1/4	1”1/4	1”1/4	1”1/4	1”1/4	1”1/4	1”1/4	1”1/4	1”1/4	1”1/4	1”1/4
2	1”	1”	1”	1”1/4	1”1/4	1”1/4	2”	2”	2”	2”1/2	2”1/2
3	1”	1”	1”	1”1/4	1”1/4	1”1/4	2”	2”	2”	2”1/2	2”1/2
4	270	270	270	270	270	400	400	400	400	400	400
5	1722	1/2”	1/2”	1/2”	1/2”	1/2”	1/2”	1/2”	1/2”	1/2”	1/2”

Este depósito se emplea en el almacenamiento y en la sucesiva reutilización de la condensación. Un espesor mayor en la recogida de condensación, permite una duración adecuada del depósito. La boca de inspección con tapa no estanca, permite inspecciones y el montaje de accesorios.

Este producto es conforme al Artículo 3.3 de la normativa 97/23/CE (PED), por lo cual no necesita el marcado CE.

Aislamiento:
Poliuretano expandido flexible espesor 50 mm, revestimiento en skay (bajo pedido).

Características:
Material: **acero inox AISI 316L**
Versión: vertical y horizontal
Presión de ejercicio: atmosférica
Presión de prueba: atmosférica
Garantía: 8 años

CAPACIDAD	u.m.	200	300	500	800	1000	1500	2000	2500	3000	4000	5000
DIÁMETRO (D)	mm	450	550	600	800	800	1100	1100	1270	1270	1400	1600
ALTURA (H)	mm	1445	1510	2000	1890	2140	1930	2430	2090	2560	2860	2900
BOCA DE INSPECCIÓN	mm	270	270	270	270	270	400	400	400	400	400	400

Bassi S.r.l. se reserva modificar y mejorar los productos presentados en este catálogo en cualquier momento. Para informaciones y actualizaciones, consultar nuestra página, o contactar con nuestro departamento comercial en el número de teléfono 93 732 30 22.

DEPOSITO
de inercia para agua refrigerada

art. AR

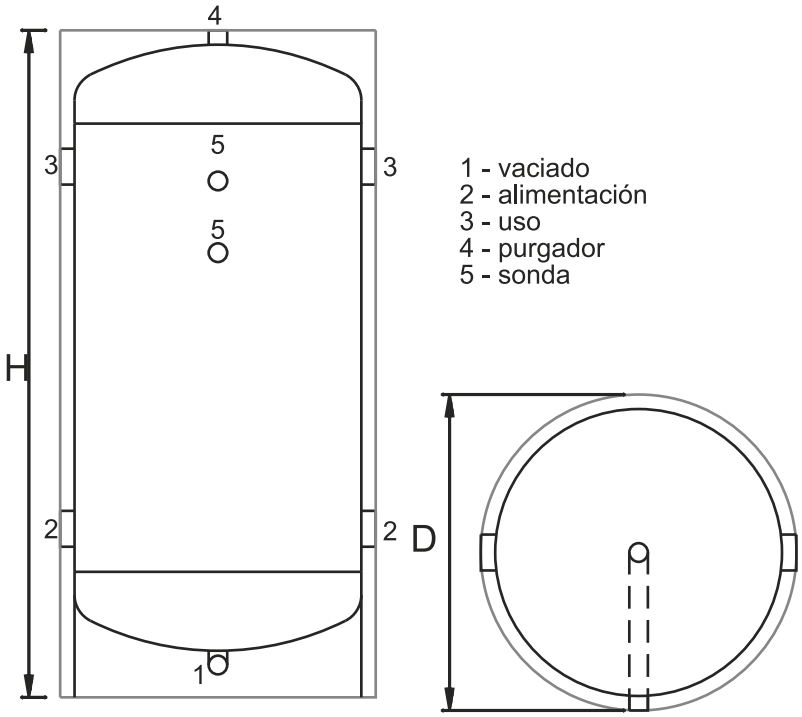

Diámetro conexiones

	100	200	300	500	800	1000	1500	2000	2500	3000	4000	5000
1	1/2”	1/2”	3/4”	3/4”	1”1/4	1”1/4	1”1/4	1”1/4	1”1/4	1”1/4	1”1/4	1”1/4
2	1”1/4	1”1/4	2”	3”	3”	3”	3”	3”	3”	4”	4”	4”
3	1”1/4	1”1/4	2”	3”	3”	3”	3”	3”	3”	4”	4”	4”
4	1/2”	1/2”	1/2”	1/2”	1/2”	1/2”	1/2”	3/4”	3/4”	3/4”	3/4”	3/4”
5	1/2”	1/2”	1/2”	1/2”	1/2”	1/2”	1/2”	1/2”	1/2”	1/2”	1/2”	1/2”

El depósito para agua refrigerada se emplea en instalaciones de acondicionamiento con el objetivo de aumentar el volante térmico y disminuir el número de puestas en marcha del grupo frigorífico.

Este producto es conforme al Artículo 3.3 de la normativa 97/23/CE (PED), por lo cual no necesita el marcado CE.

Aislamiento:
De 100 a 1000 litros en espuma de PU rígido espesor 30 mm + ABS AISI 304, para las otras capacidades en isolene de 20 mm de espesor y revestimiento en chapa de aluminio de 0,8 mm AISI 304.
.

Características:
Material: acero inox AISI 304
Versión: vertical y horizontal
Presión de ejercicio: 6 bar
Presión de prueba: 9 bar
Garantía: 8 años

CAPACIDAD	u.m.	100	200	300	500	800	1000	1500	2000	2500	3000	4000	5000
MANGUITOS	inch.	1”1/4	1”1/4	2”	2”1/2	2”1/2	3”	3”	3”	3”	4”	4”	4”
DIÁMETRO (D)	mm	460	550	650	700	840	840	990	1140	1140	1290	1440	1640
ALTURA (H)	mm	1010	1420	1440	1900	1870	2120	2455	2230	2750	2720	2820	2870

Bassi S.r.l. se reserva modificar y mejorar los productos presentados en este catálogo en cualquier momento. Para informaciones y actualizaciones, consultar nuestra página, o contactar con nuestro departamento comercial en el número de teléfono 93 732 30 22.

DEPOSITO
de primera recogida

art. PR

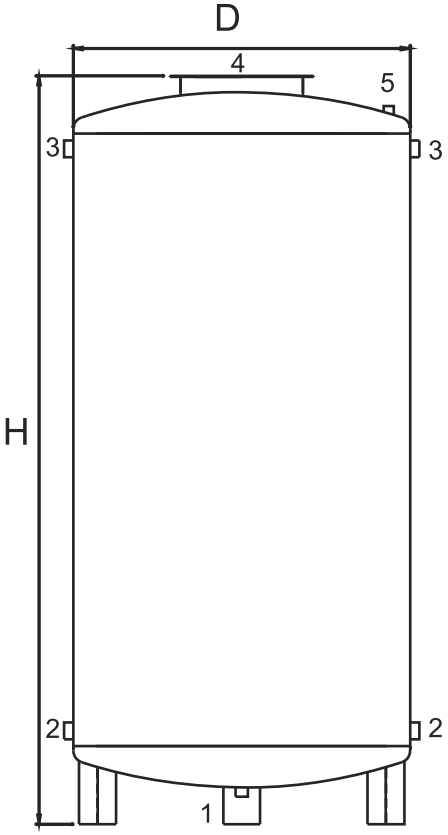

1 - vaciado
2 - uso
3 - alimentación / flotador
4 - boca de inspección
5 - rebosadero

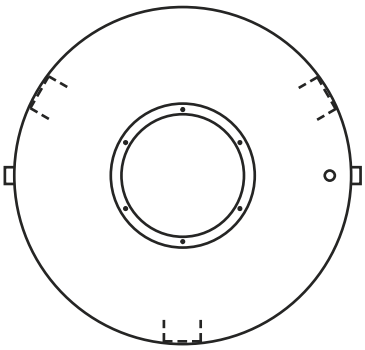

Diámetro conexiones

	300	500	800	1000	1500	2000	2500	3000	4000	5000
1	3/4”	3/4”	3/4”	3/4”	1”1/4	1”1/4	1”1/4	1”1/4	1”1/4	1”1/4
2	1”	1”	1”	1”1/4	1”1/4	1”1/2	1”1/2	1”1/2	2”	2”
3	1”	1”	1”	1”1/4	1”1/4	1”1/2	1”1/2	1”1/2	2”	2”
4	270	270	270	270	400	400	400	400	400	400
5	3/4”	3/4”	3/4”	3/4”	3/4”	3/4”	3/4”	3/4”	3/4”	3/4”

El depósito de primera recogida es utilizado para el almacenamiento de agua a presión atmosférica; está dotado de una boca de inspección con tapa no estanca, para permitir inspecciones y el montaje de accesorios.

Este producto es conforme al Artículo 3.3 de la normativa 97/23/CE (PED), por lo cual no necesita el marcado CE.

Características:
Material: **acero inox AISI 316L**
Versión: vertical y horizontal
Presión de ejercicio: atmosférica
Presión de prueba: atmosférica
Garantía: 8 años

CAPACIDAD	u.m.	300	500	800	1000	1500	2000	2500
DIÁMETRO (D)	mm	550	600	800	800	1100	1100	1100
ALTURA (H)	mm	1500	2050	1880	2130	1930	2430	2830
BOCA DE INSPECCIÓN	mm	270	270	270	270	400	400	400

CAPACIDAD	u.m.	3000	4000	5000	6000	8000	10000
DIÁMETRO (D)	mm	1250	1400	1600	1600	1600	1600
ALTURA (H)	mm	2760	2860	2960	3460	4460	5460
BOCA DE INSPECCIÓN	mm	400	400	400	400	400	400

Bassi S.r.l. se reserva modificar y mejorar los productos presentados en este catálogo en cualquier momento. Para informaciones y actualizaciones, consultar nuestra página, o contactar con nuestro departamento comercial en el número de teléfono 93 732 30 22.

RECAMBIOS
y accessorios

INTERCAMBIADOR EXTRAÍBLE

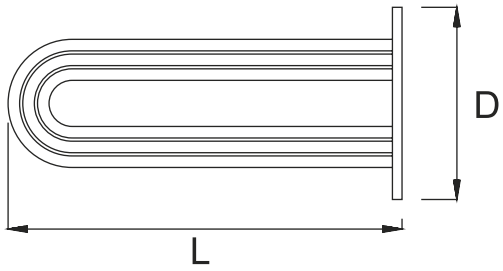

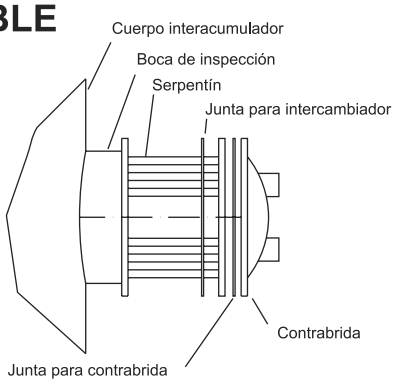

El intercambiador extraíble está formado por tubos en acero inox AISI 316L doblados en forma de “U” y mandrinados a la placa, también ésta en acero inox.
Se aconseja controlar el intercambiador periódicamente con el fin de evitar incrustaciones de cal que perjudiquen al intercambio térmico.
Este intercambiador es adecuado para el uso de agua caliente. Para otros usos (vapor, líquidos refrigerantes, etc....) soliciten información a nuestro departamento comercial.
Están disponibles, bajo pedido, las contrabridas y juntas (para uso agua o vapor).

Características:
Material: **acero inox AISI 316L**
Fluido convector: agua
Presión de ejercicio: 9 bar
Presión de prueba: 12 bar
Garantía: 8 años

SUPERFICIE	u.m.	0.5	0.75	1	1.5	2	3	4	5	6	7	8	10
DIÁMETRO (D)	mm	300	300	300	300	380	380	380	380	380	430	430	430
ALTURA (H)	mm	400	430	430	690	590	720	850	1200	1320	1100	1250	1520
CAPACIDAD	l.	2	3	4	6	8	11	15	18,5	22	26	30	37

PROTECCIÓN CATÓDICA

Ánodo electrónico en titanio a corriente impresa, para una protección catódica permanente. Elimina la necesidad de controles periódicos, típicos del uso del ánodo de magnesio.

No está sujeto a desgaste, particularmente indicado para la protección de depósitos e interacumuladores que operan en presencia de aguas con condiciones físico-químicas agresivas.

El potenciómetro y el ánodo son disponibles en diversas combinaciones, para una correcta instalación pueden solicitar las instrucciones a nuestro departamento comercial.

RESISTENCIA ELÉCTRICA

Resistencia eléctrica inox a tres elementos disponible en las versiones W2000, 3000 V220 y W5000 V220/380

PANEL DE CONTROL

Caja termoformada negra conteniendo termómetro y termostato.

Condiciones generales de venta

La presente sustituye y anula todas las precedentes ediciones.

Los precios y los modelos pueden ser variados sin preaviso y son vinculantes solo si expresamente han sido confirmados.

Todos los pedidos están sujetos a la aprobación de nuestra Sociedad.

No se aceptan pedidos que no indiquen la dirección de entrega.

El pedido del cliente presupone la aceptación de nuestras condiciones generales de venta.

Nuestra sociedad se reserva la facultad de mejorar sin preaviso los propios productos sin que ello comporte modificaciones a los pedidos.

Cualquier dato relativo a la capacidad y a las medidas de nuestro producto podrá tener una oscilación tolerable de ± 5%.

Los pedidos efectuados comprometen al cliente y no pueden ser modificados o anulados sin el consentimiento de nuestra Sociedad.

Los pedidos se entienden aceptados solamente con la emisión de la confirmación de pedido por parte de nuestra Sociedad.

Los plazos de entrega son indicativos y no comprometen a nuestra Sociedad. Eventuales retrasos o entregas parciales no pueden dar lugar, por parte del cliente, ni a la anulación del pedido ni a daños ni a la suspensión de los pagos.

Por fecha de entrega se entiende el día en que el material deja nuestra fábrica.

Donde no esté específicamente indicado, los gastos de transporte y de embalaje son a cargo del cliente.

No se aceptaran reclamaciones si no han sido efectuadas cuando se recibe el material, o en los términos que indica la ley.

Posibles daños causados por el transporte deberán ser indicados en el albaran en el momento de la entrega y notificado a nosotros.

No se admitirán devoluciones sin nuestra previa autorización, y en caso afirmativo, los gastos de transporte serán a cargo del cliente.

Posibles reclamaciones no dan derecho a la suspensión de los pagos.

En caso de defectos del producto, nuestra sociedad sustituirá o reparará, el producto defectuoso o las partes defectuosas.

Cada garantía decaerá si no han sido realizadas todas las instrucciones indicadas en nuestros esquemas, libros de instrucciones y fichas técnicas o si no han sido respetadas las disposiciones de ley o normas técnicas específicas. Decaerá además en caso de reparaciones no autorizadas, manumisión, uso de componentes o accesorios no originales o defectuosos, falta o retraso de pago, también parcial.

Las instalaciones deben ser construidas con el cumplimiento de las leyes y normas técnicas en conformidad a la “regla de arte”.

Los requisitos de calidad del agua potable de alimentación deben ser conformes al DPR 236/88 en actuación a la directiva nº 80/778/CEE. El agua, además, va tratada para resultar en equilibro, ni agresiva ni incrustante.

Todas las distribuciones de agua fría deben estar provistas de dispositivos de amortización del golpe de ariete de tipo mecánico o, mejor, de tipo hidroneumático. En todos los depósitos va además instalada la válvula de seguridad tarada a una presión no superior a aquella máxima de ejercicio del depósito. Prever además la presencia de un vaso de expansión con membrana alimentaria y de una válvula ventosa para evitar someter el acumulador a presión negativa.

Donde esté previsto, es necesario instalar dispositivos de protección catódica.

La temperatura máxima de acumulación para todos los productos es de 90ºC

Posibles faltas o retrasos de pagos, nos autorizan a la suspensión de posteriores suministros.

Por retrasos en el pago, serán cargados los intereses correspondientes según el tipo de interés del Banco Central Europeo aumentado de un 7%. Los intereses comenzarán a partir del día siguiente al vencimiento del pago.

Para cualquier controversia es competencia los tribunales de Barcelona.

CONDICIONES DE GARANTÍA

Los productos Bassi S.r.l. en acero inox AISI 316L tienen una garantía de 8 años por defectos de fabricación.
Dicha garantía es valida en el caso que:

1. la instalación sea efectuada correctamante y por personal competente;
2. deben adoptar las adecuadas medidas de seguridad con corrosión o sobrepresiones (descalcificadores, válvulas de seguridad, reductores.....);
3. en el periodo de garantía deben ser efectuados los debidos controles periódicos a los sistemas de seguridad por parte del usuario o del instalador donde garantice el correcto funcionamiento del producto;
4. que el producto contenga agua dulce, en el caso de uso con otras substancias o mezclas el periodo de garantía deberá ser acordado y especificado en el pedido de compra, los requisitos de calidad del agua deben ser conformes a la directiva CEE.
5. el defecto debe ser comunicado a la empresa BASSI S.r.l. en los 5 primeros días de su aparición;
6. no deben ser realizadas modificaciones o reparaciones si no son expresamente autorizadas por la empresa BASSI S.r.l.
7. Cualquier dato relativo a la capacidad y a las medidas de nuestro producto podrá tener una oscilación tolerable de ± 5%.

La garantía no es válida en los siguientes casos:
- incumplimiento de los puntos 1,2,3,4,5,6;
- averías debidas al transporte;
- manipulación por parte de personal no autorizado de la empresa BASSI S.r.l.;
- error, falta o retraso en el mantenimiento;
- insolvencia o retraso en los pagos, incluso parcial.

ATENCIÓN
La empresa Bassi S.r.l. no se hace responsable por el posible retraso en la ejecución de posibles substituciones o reparaciones de la pieza objeto de garantía.
Se declina toda responsabilidad de daños a terceros que el producto objeto de la garantía debiera ocasionar;
Las presentes condiciones son complementarias a nuestras condiciones generales de venta publicadas en nuestro catálogo de productos.
Para cualquier controversia es competencia los Tribunales de Barcelona.

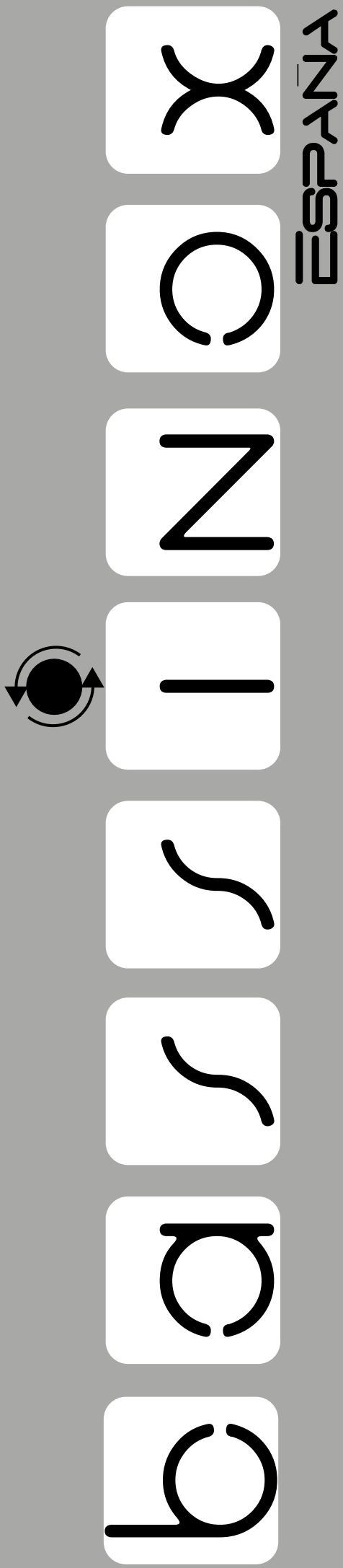

Bassinox España S.L.
c/ de l'Agricultura, 12
Pol. Ind. LLINARS PARK
LLINARS DEL VALLÈS
08450 (Barcelona)
Tel. 93 732 30 22
Fax 93 732 30 31
www.bassinox.com